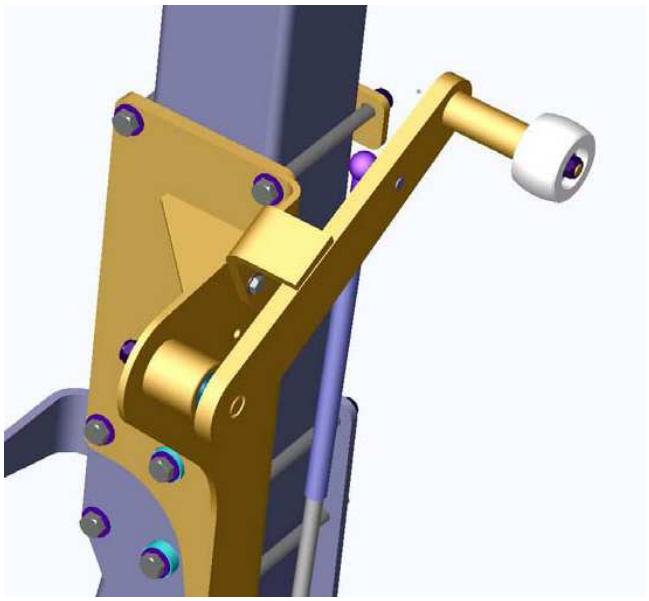

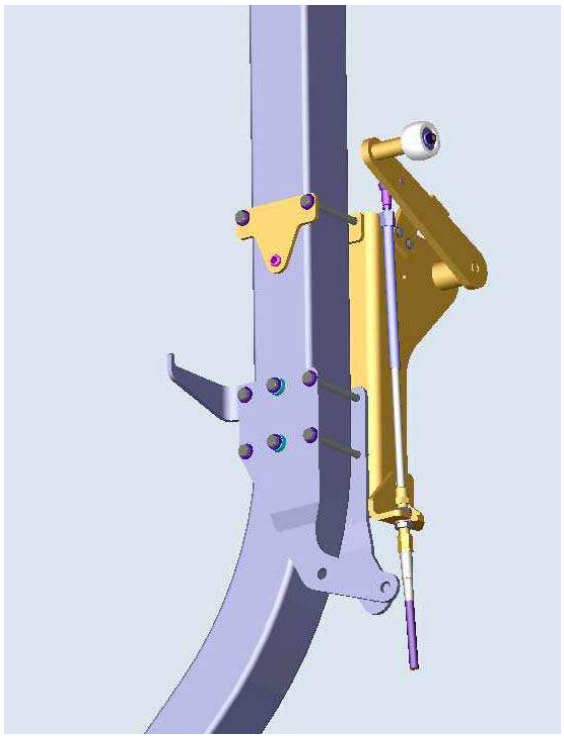

C.2.1- Principios generales

El sistema de puertas es automático, el paso en la estación de las cabinas permite accionar una palanca de mando mediante los rieles fijados en la estación.

Durante la apertura / cierre, las puertas pueden desplazarse paralelamente a ellas mismas para liberar un paso de 815 mm de ancho.

La caja de mando superior está instalada sobre la suspensión de la cabina para que sea correctamente indexada en relación con los batientes de la estación cualquiera que sean los movimientos de la cabina.

El sistema de maniobra de las puertas permite abrir, cerrar y bloquear las puertas en posición cerrada. Sólo se pueden desbloquear desde la palanca de mando instalada en la caja en la suspensión. En la cara inferior de la tapa del cartucho hay un orificio que da acceso al eje de la

rótula. Este eje está provisto de un extremo cuadrado que permite gracias a la llave S006277 suministrada, maniobrar la rótula desde el interior de la cabina.
Las puertas son conjuntos remachados efectuados con perfiles de aluminio.
Las puertas están equipadas lateralmente con juntas de goma que aseguran la estanqueidad en posición cerrada.

C.2.2- Apertura / Cierre / Bloqueo

El mecanismo completo se describe en el plano S004988.
La palanca de mando situada en una caja instalada en la suspensión lado puertas, se acciona por una aleta en la estación, tiene un desplazamiento de 52° para pasar de la posición cerrada/bloqueada (arriba) a la posición abierta (abajo).
El bloqueo se efectúa en los últimos grados del movimiento de la palanca.

Un tope determina la posición máxima superior de la palanca.
Un mando por cable transmite el movimiento desde la caja hasta la entrada del mecanismo en el techo. Este sistema permite instalar la caja de mando lo más alto posible y así absorber los movimientos de gran amplitud de las suspensiones sin perturbar la posición de la caja en la estación.
Las dos puertas están relacionadas en su movimiento y no se pueden abrir de manera separada.
El esfuerzo de desbloqueo al nivel de la palanca es de aproximadamente 80 a 110 daN, el esfuerzo de maniobra una vez superado este punto duro es de 30 daN para iniciar el movimiento.
Las aletas en la estación se deben ajustar para que abran las puertas a un valor de 700 mm.
Una apertura mayor (embarque de una silla de minusválido, por ejemplo) se puede obtener empujando las puertas con la mano, el cierre lo efectúan las aletas.
A fin de no forzar anormalmente el mecanismo, la apertura y el cierre de las puertas no deben efectuarse en menos de 3 segundos.
Nota: Sólo considerar el tiempo de desplazamiento de las puertas, no considerar el tiempo ocupado por el bloqueo / desbloqueo.